FREIO HIDRÁULICO SÉRIE BRK PARA CILINDRO ISO 6431 Ø 40-80 MM

O Freio Hidráulico é do tipo laço fechado sem fonte de energia. É geralmente ligado a um cilindro pneumático ISO 6431. Consiste em um cilindro cheio de óleo, um ou mais válvulas para regulagem de fluxo e um tanque de óleo de reposição para compensar vazamento de óleo.
As seguintes versões estão disponíveis:
• Com ajustamento do êmbolo em quaisquer direção ou ambas;
• Com válvula SKIP (devagar-rápido), de parada ou ambas.
O nível de óleo no tanque de compensação precisa ser reposto regularmente. Isto deve ser feito quando o óleo alcançar o nível mínimo marcado na vareta. Com a vareta para fora, a linha de óleo não pode estar a mais de 8-10 mm da tampa do tanque. Óleo DEXTRON ATF deve ser usado. Durante os primeiros ciclos, o óleo em excesso é eliminado através de um furo no tanque.

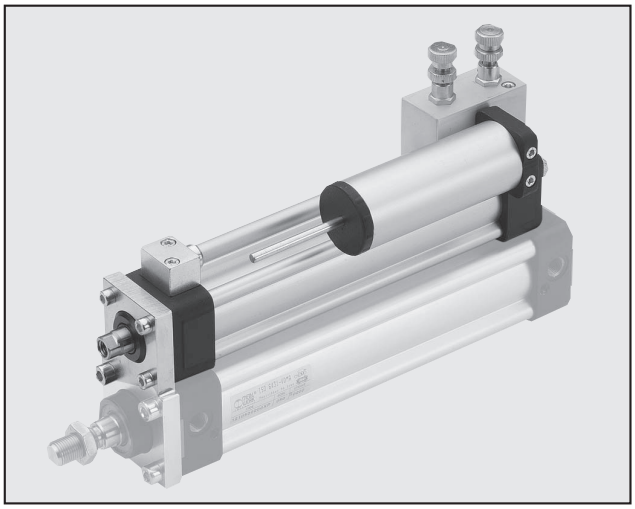

DADOS TÉCNICOS

Vedação		NBR
Variação de temperatura	T	–10°C a +70°C
Fluido		Ar filtrado lubrificado ou não.
		Lubrificação, se usada, deve ser contínua.
Carga ajustável	F	6000N versão standard
		5000N com válvulas
Velocidade	V	10 mm/min. a 6000 mm/min.
Curso standard	mm	50, 100, 150, 200, 250, 300, 350, 400
		Outros cursos especiais sob encomenda, até 1000
Configuração		Regulagem do avanço do êmbolo; Regulagem do retorno do êmbolo.
		Regulagem de ambos os cursos; Regulagem do avanço + válvula SKIP
		Regulagem do retorno + válvula SKIP; Dupla regulagem + duas válvulas SKIP
		Regulagem do avanço + válvula de parada; Regulagem do retorno + válvula de parada
		Regulagem gêmea + válvula dupla de parada; Regulagem do avanço + válvula SKIP /de parada
		Regulagem do retorno + válvula SKIP / de parada
Fixação no cilindro		Kit com flange
Cilindro conectável	mm	cilindros ISO 6431 com diâmetro Ø 40 a Ø 80
Peso		Ver DADOS TÉCNICOS GERAIS PAG. 1.1/07

COMPONENTES

① HASTE: aço com cromo duro
② CABEÇOTE: liga de alumínio fundido
③ VEDAÇÃO DA HASTE: NBR
④ BUCHA DA GUIA DA HASTE: aço com bronze e inserção de PTFE
⑤ CAMISA: liga alumínio trefilado anodizado
⑥ ÊMBOLO: liga de alumínio
⑦ VEDAÇÃO DO ÊMBOLO: NBR
⑧ RETENTOR DE ÓLEO: poliuretano
⑨ O-rings: NBR
⑩ DISCO DE VEDAÇÃO: plástico
⑪ MOLAS: aço zincado
⑫ PARAFUSO DE FIXAÇÃO/MONTAGEM: parafuso Tap Tite
⑬ VARETA DO ÓLEO: aço zincado
⑭ TANQUE DE RECUPERAÇÃO DE ÓLEO
⑮ VÁLVULA PARA ENCHIMENTO DE ÓLEO
⑯ AGULHA DE REGULAGEM DE FLUXO
⑰ NÍVEL MÍNIMO

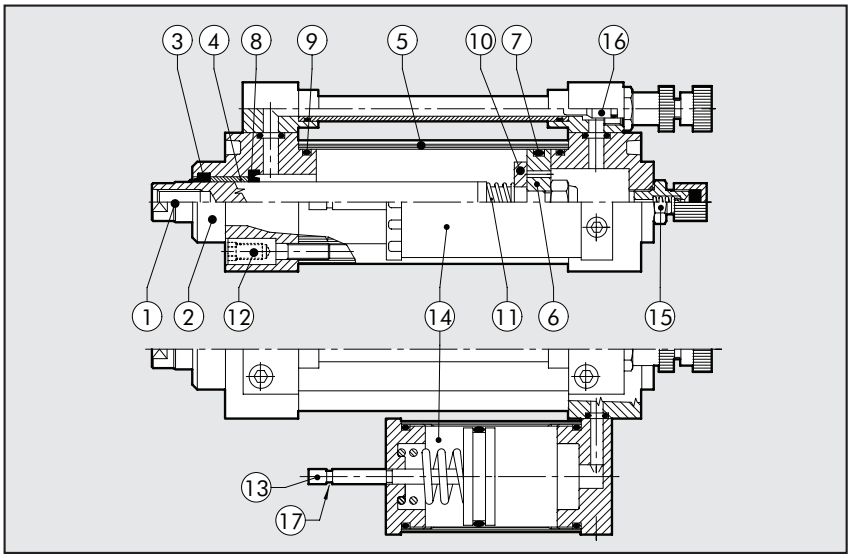

FREIO HIDRÁULICO + CILINDRO ISO 6431Ø 40-80

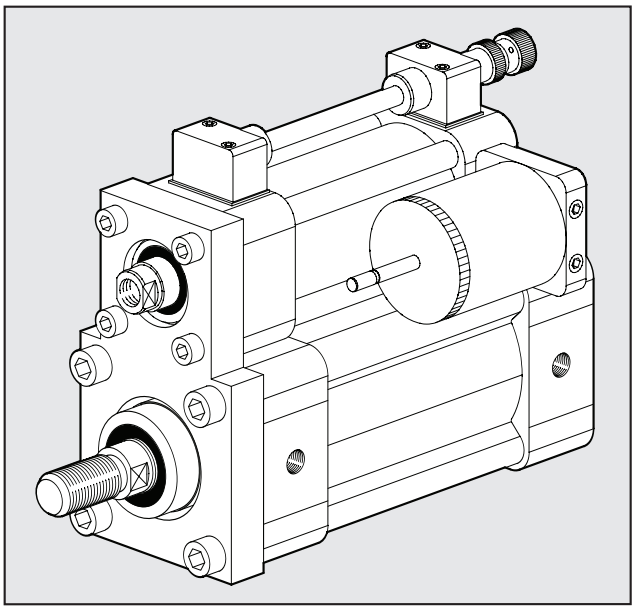

VÁLVULA SKIP- DE PARADA

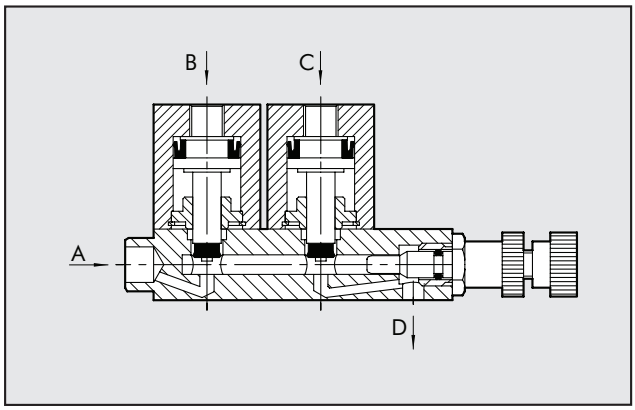

Ambas válvulas SKIP e de Parada são normalmente abertas e o fluido corre livre de A a D.
Com alimentação pela conexão C, a válvula SKIP é controlada e o fluido é forçado a passar através da restrição gerada pelo pino de regulagem.
Com alimentação pela conexão B, a válvula de parada é controlada e o fluxo do fluido é interrompido.

DIMENSÕES DO FREIO HIDRÁULICO

TIPO: BRK-P STD/SKV/STV/SKT

Curso	B	U
50	90	35
100	90	35
150	110	50
200	110	50
250	135	70
300	135	70
350	155	90
400	155	90

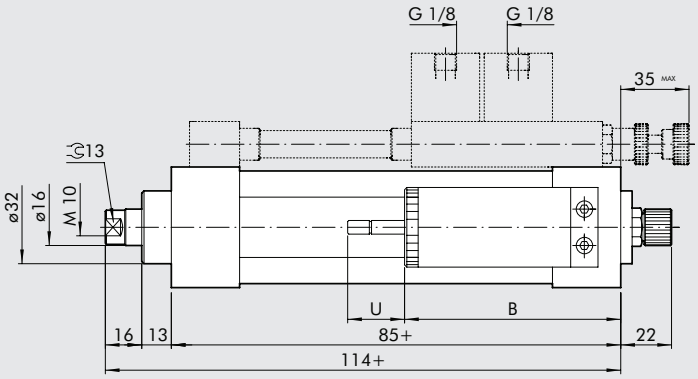

BRK-N STD/SKV/SIV/SKT

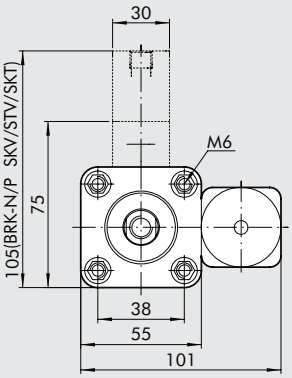

TIPO: BRK-D STD/STV/SKT

Curso	B	U
50	90	35
100	110	50
150	110	50
200	135	70
250	135	70
300	155	90
350	155	90
400	185	110

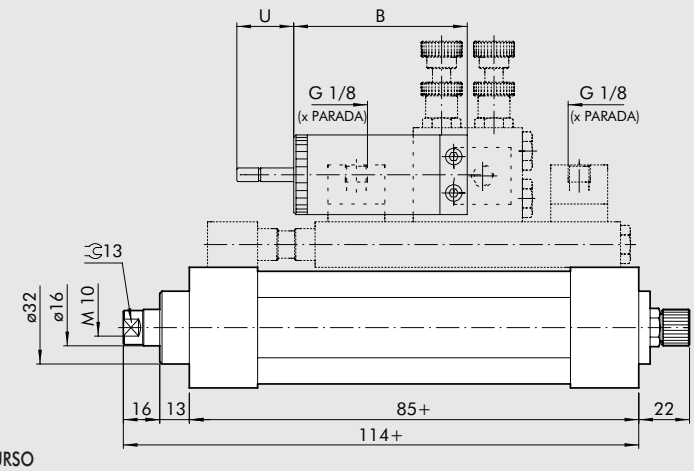

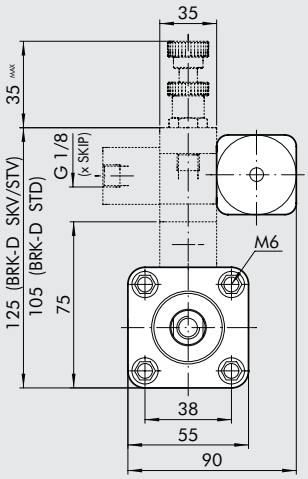

+ = ADICIONAR CURSO

FREIO HIDRÁULICO BRK-P STD.

Código

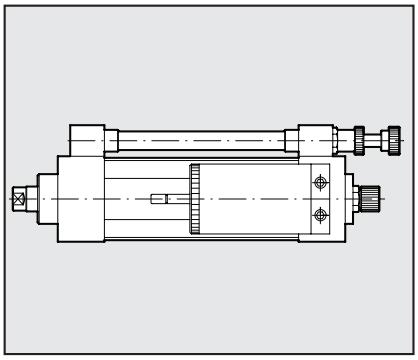

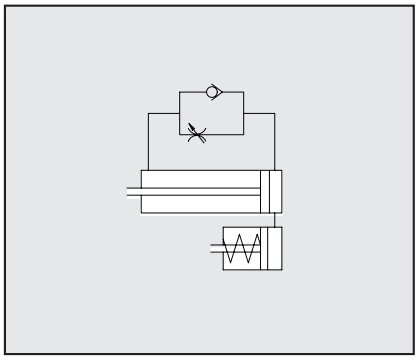

REGULAGEM DO AVANÇO DO ÊMBOLO
W170001 . . . . ADICIONAR O CURSO

REGULAGEM DO AVANÇO DO ÊMBOLO

Código

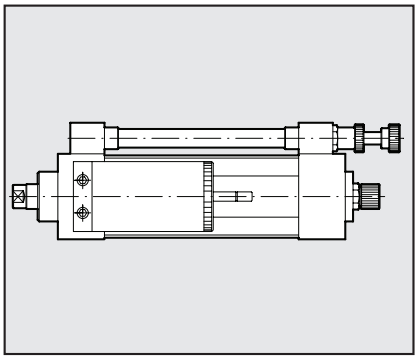

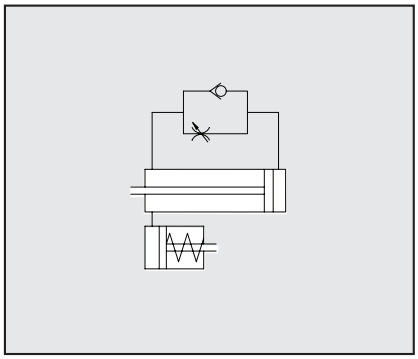

REGULAGEM DO RETORNO DO ÊMBOLO
W170011 . . . . ADICIONAR CURSO

FREIO HIDRÁULICO BRK-D STD

Código

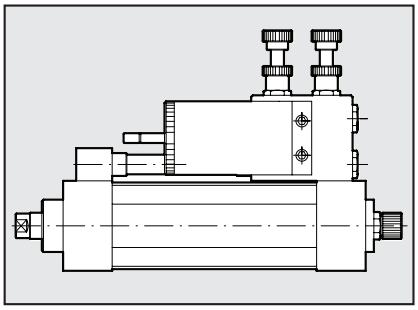

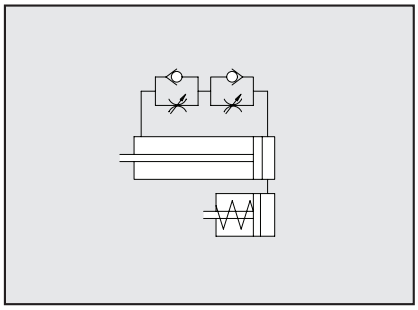

REGULAGEM DO RETORNO DO ÊMBOLO
W170021 . . . . ADICIONAR CURSO

FREIO HIDRÁULICO BRK-N SKV/BRK-N STV

Código

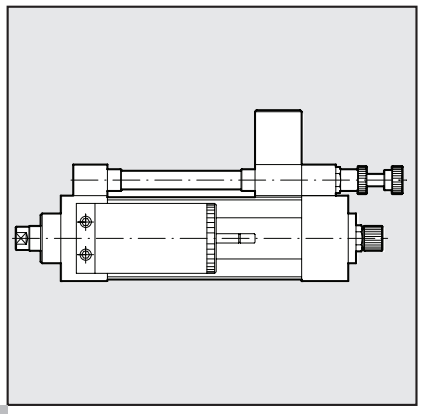

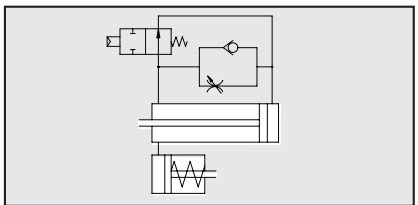

REGULAGEM DO RETORNO + VÁLVULA SKIP
W170111 . . . . ADICIONAR CURSO

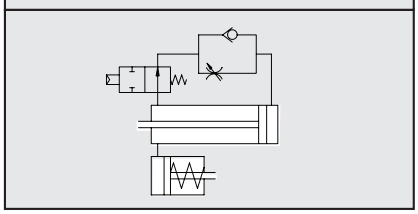

REGULAGEM DO RETORNO + VÁLVULA DE PARADA
W170211 . . . . ADICIONAR CURSO

FREIO HIDRÁULICO BRK-P SKV/BRK-P STV

Código

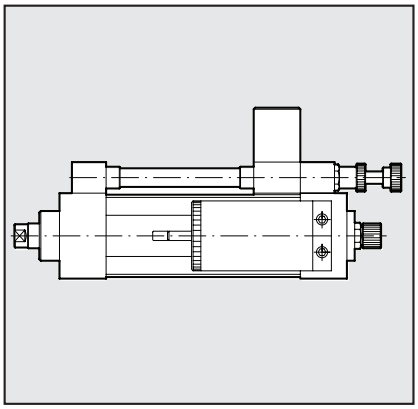

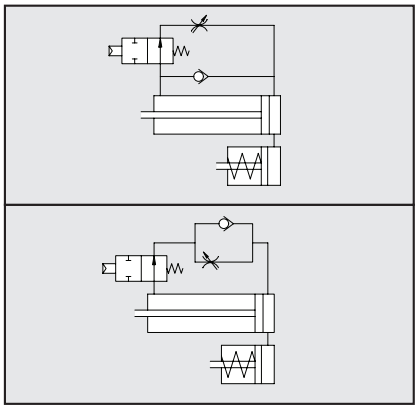

REGULAGEM DO AVANÇO + VÁLVULA SKIP
W170101 . . . . ADICIONAR CURSO

REGULAGEM DO AVANÇO + VÁLVULA DE PARADA
W170201 . . . . ADICIONAR CURSO

FREIO HIDRÁULICO BRK-N SKT

Código

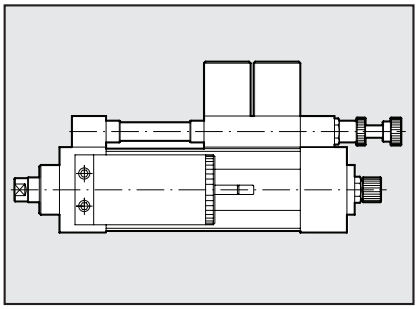

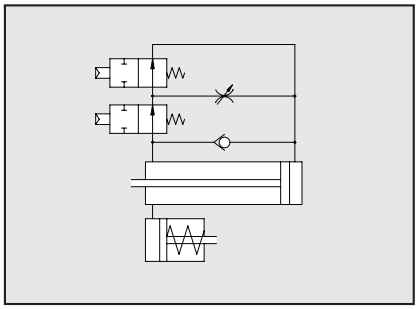

REGULAGEM DO RETORNO + VÁLVULAS SKIP/DE PARADA
W170311 . . . . ADICIONAR CURSO

FREIO HIDRÁULICO BRK-P SKT

Código

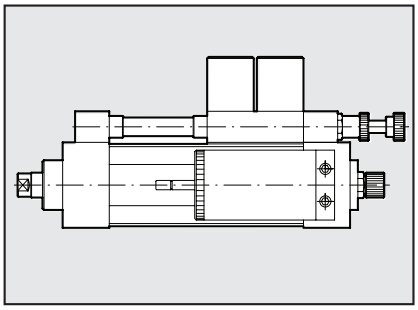

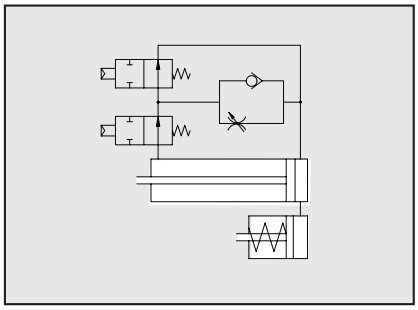

REGULAGEM DO AVANÇO + VÁLVULA SKIP/DE PARADA
W170301 . . . . ADICIONAR CURSO

FREIO HIDRÁULICO BRK-D STV

Código

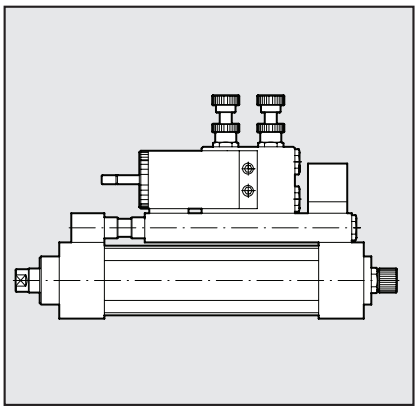

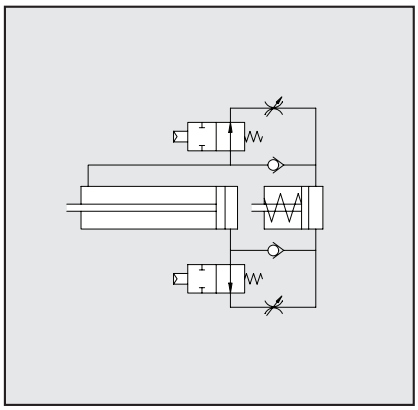

REGULAGEM DO AVANÇO / RETORNO DO ÊMBOLO
+VÁLVULA DUPLA DE PARADA
W170221 . . . . ADICIONAR CURSO

NOTA: curso mínimo 150 mm

FREIO HIDRÁULICO BRK-D SKV

Código

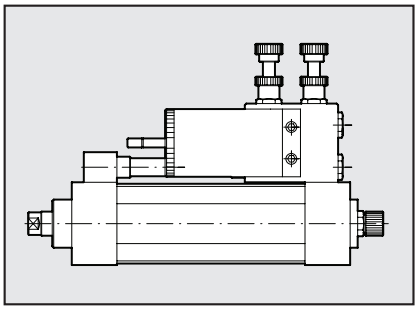

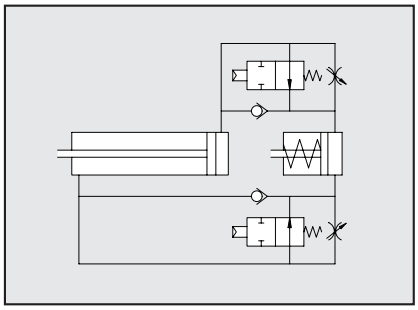

REGULAGEM DO AVANÇO / RETORNO DO ÊMBOLO
+ VÁLVULA DUPLA DE PARADA
W170121 . . . . ADICIONAR CURSO

CHAVE DE CÓDIGOS

W	1	7	0	0	0	1	0	2	0	0

W170	freio hidráulico

001	regulagem avanço/retorno do êmbolo
011	regulagem retorno do êmbolo
021	regulagem avanço/retorno do êmbolo
101	regulagem do avanço + válvula SKIP
110	regulagem do retorno + válvula SKIP
121	regulagem dupla + válvula dupla SKIP
201	regulagem do avanço + válvula de parada
211 ✚	regulagem do retorno + válvula de parada
221	regulagem duplat + válvula dupla de parada
301	regulagem do avanço + válv SKIP/de parada
311	regulagem do retorno + válv SKIP/de parada

Adicionar o curso desejado em 4 dígitos. Exemplo: para um cilindro de curso 50mm adicionar 0050.

✚ Curso mínimo 150 mm

ANOTAÇÕES

ACESSÓRIOS: FLANGE

FLANGE Ø 40

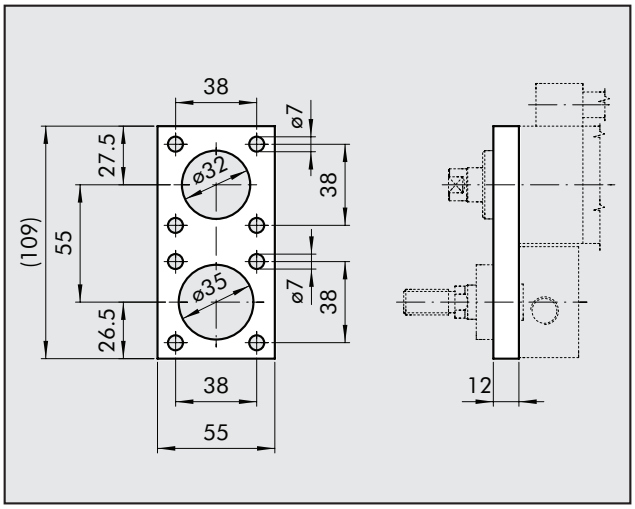

FLANGE Ø 50

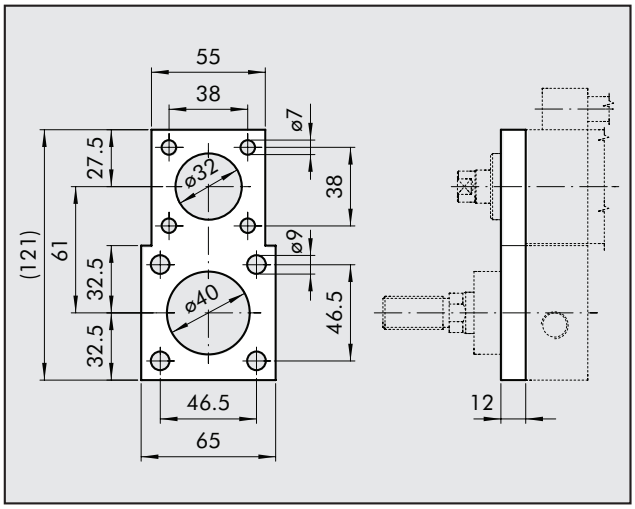

FLANGE Ø 63

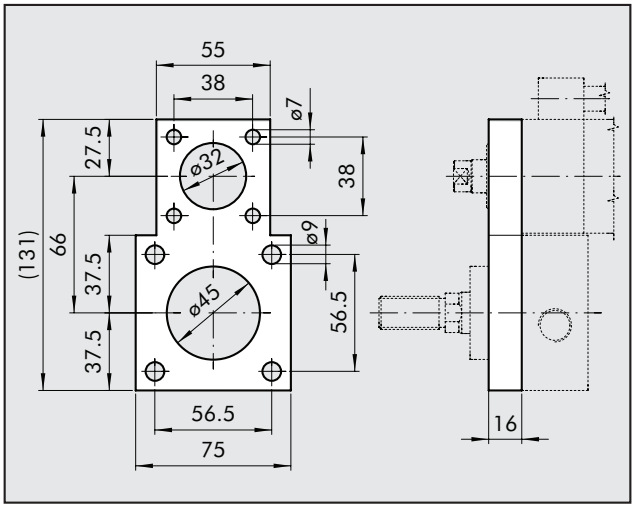

FLANGE Ø 80

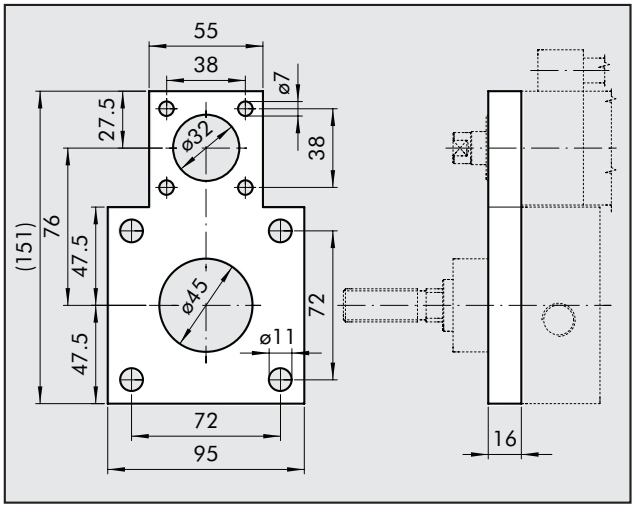

CÓDIGOS PARA PEDIDOS

Código	Descrição	Peso [g]
FLANGE DE CONEXÃO DO CILINDRO FREIO		
W0950402012	FLANGE AC. MODELO CF-040	418
W0950502012	FLANGE AC. MODELO CF-050	540
W0950632012	FLANGE AC. MODELO CF-063	792
W0950802012	FLANGE AC. MODELO CF-080	1216

Not: Fornecido completo com parafusos 4+4 .

SET DE PARAFUSOS PARA FLANGE		
W0950402111	KIT BRK-P/C-040	58
W0950502111	KIT BRK-P/C-050	93
W0950632111	KIT BRK-P/C-063	97
W0950802111	KIT BRK-P/C-080	151

NotA: O código corresponde a parafusos 4+4.

ANOTAÇÕES